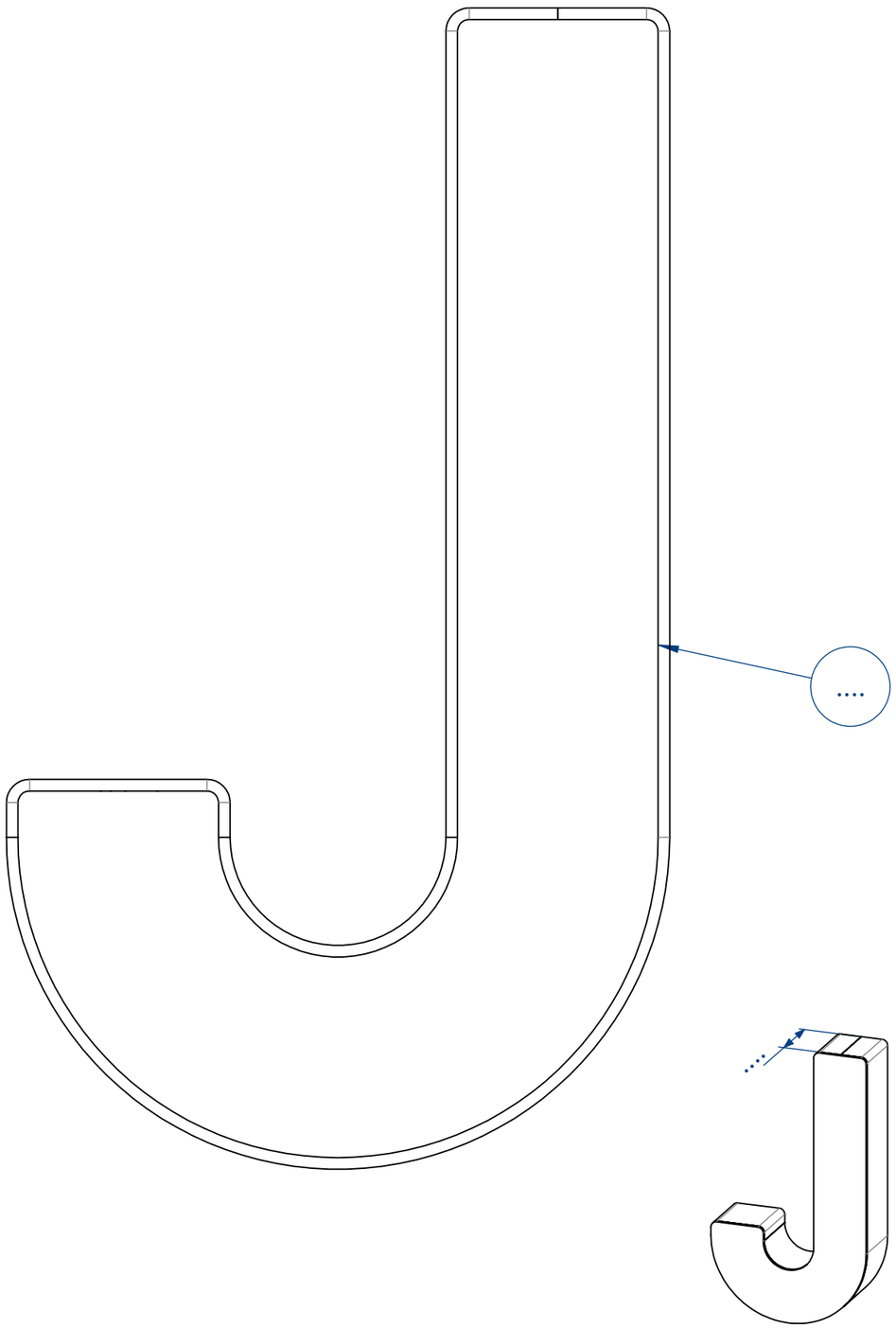


Tôlerie épaisseur 2 mm

Pièce Rep.....

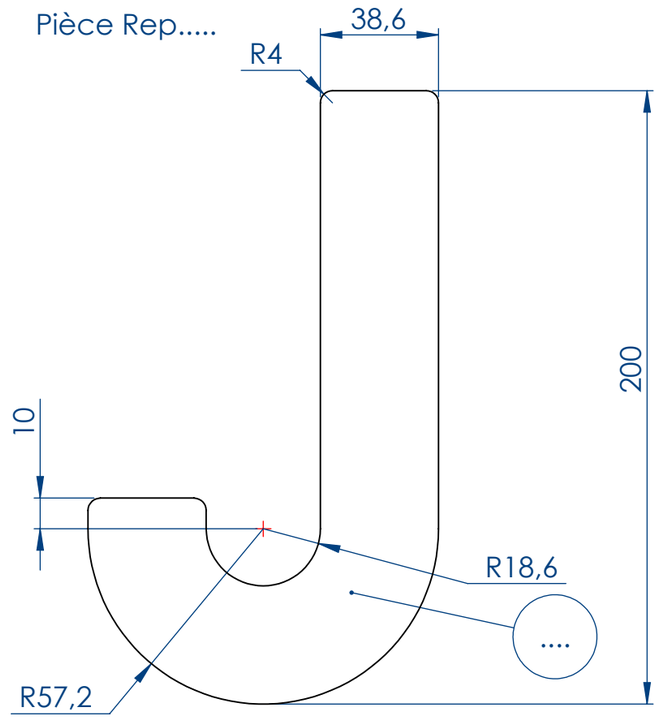


Nota :

| Rep | QU. | Longueur | PRG |
|---|---|---|---|
| | | | |
| | | | |
| | | | |
| | | | |
| | | | |

| | | | |
|---|---|---|---|
| Tolérances générales ISO 2768 - mK-Mécanosoudage-Classe B - NF E 86-050 | > 315 : ± 3<br>30 à 315 : ± 2<br>< 30 : ± 1 | Tôlerie-Chaudronnerie<br>± 0.5 mm/m avec tolérance mini ± 0.3<br>ISO 2768-2 - H | Ce plan est notre propriété, il ne peut être ni reproduit ni communiqué, même partiellement sans notre accord |

Echelle(s) : 1:1

ARGENTEUIL Lycée Jean-Jaurès

# INITIALES DEKO

## Lettre "J"

Dessiné par : C.TOMCZAK

Date : 15/09/2024

Rév. : 0 | Page : 10/26

| | | | |
|---|---|---|---|
| Nom de fichier<br>Lettres initiales Déko | J | Matière :<br>1.0037 (S235JR) | Format<br>A3 |

Lycée Jean JAURES
25 rue Charles LECOCQ - 95 100 ARGENTEUIL

Formation en Chaudronnerie Industrielle

**Produit d'éducation SOLIDWORKS – A titre éducatif uniquement.**