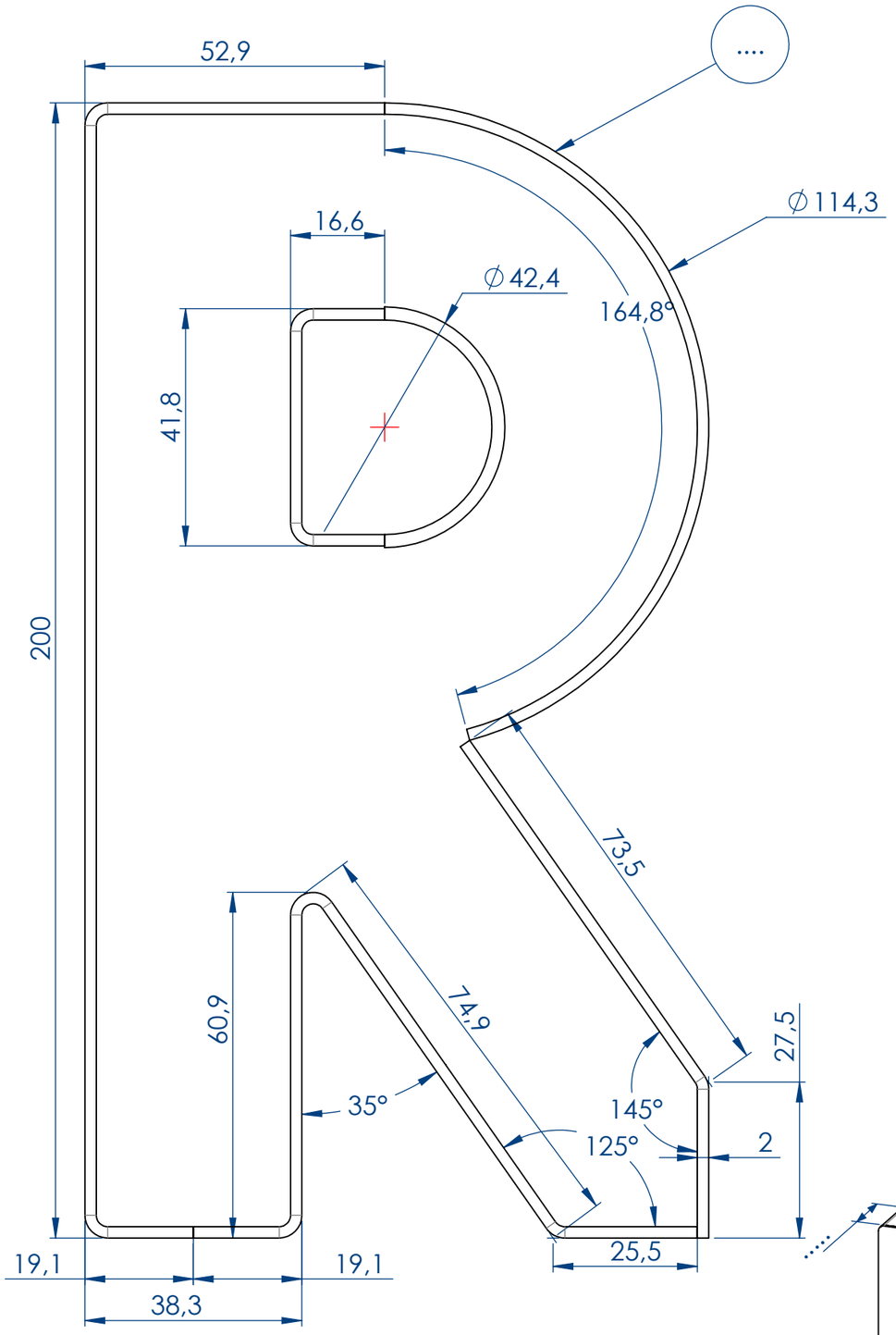

Tôlerie épaisseur 2 mm

Pièce Rep.....

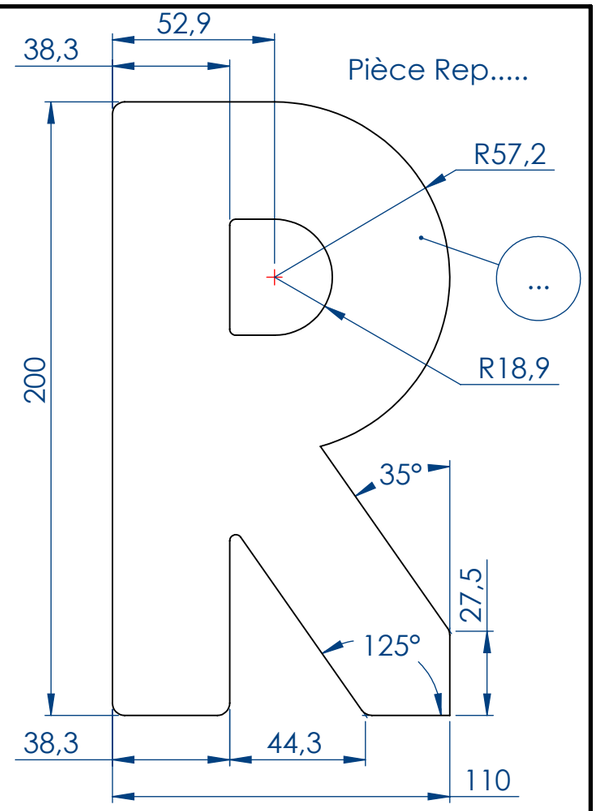

Pièce Rep.....

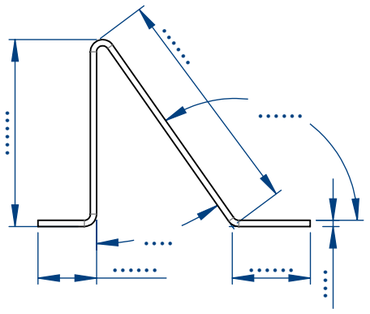

Pièce Rep.....

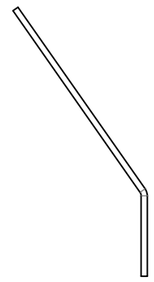

Nota :

Rep	QU.	Longueur	PRG

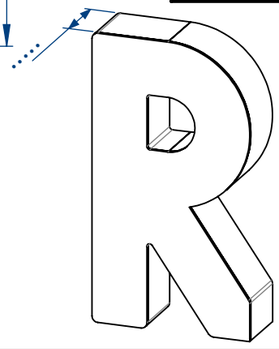

Tolérances générales ISO 2768 - mK-Mécanosoudage-Classe B - NF E 86-050	> 315 : ± 3 30 à 315 : ± 2 < 30 : ± 1	Tôlerie-Chaudronnerie ± 0.5 mm/m avec tolérance mini ± 0.3 ISO 2768-2 - H	Ce plan est notre propriété, il ne peut être ni reproduit ni communiqué, même partiellement sans notre accord

Echelle(s) : 1:1

Lycée Jean-Jaurès ARGENTEUIL

INITIALES DEKO

Lettre "R"

Dessiné par : C.TOMCZAK

Date : 20/04/2024

Rév. : 0 Page : 18/26

Nom de fichier Lettres initiales Déko	R	Matière : 1.0037 (S235JR)	Format A3

Lycée Jean JAURES
25 rue Charles LECOCQ - 95 100 ARGENTEUIL

Formation en Chaudronnerie Industrielle

Produit d'éducation SOLIDWORKS – A titre éducatif uniquement.